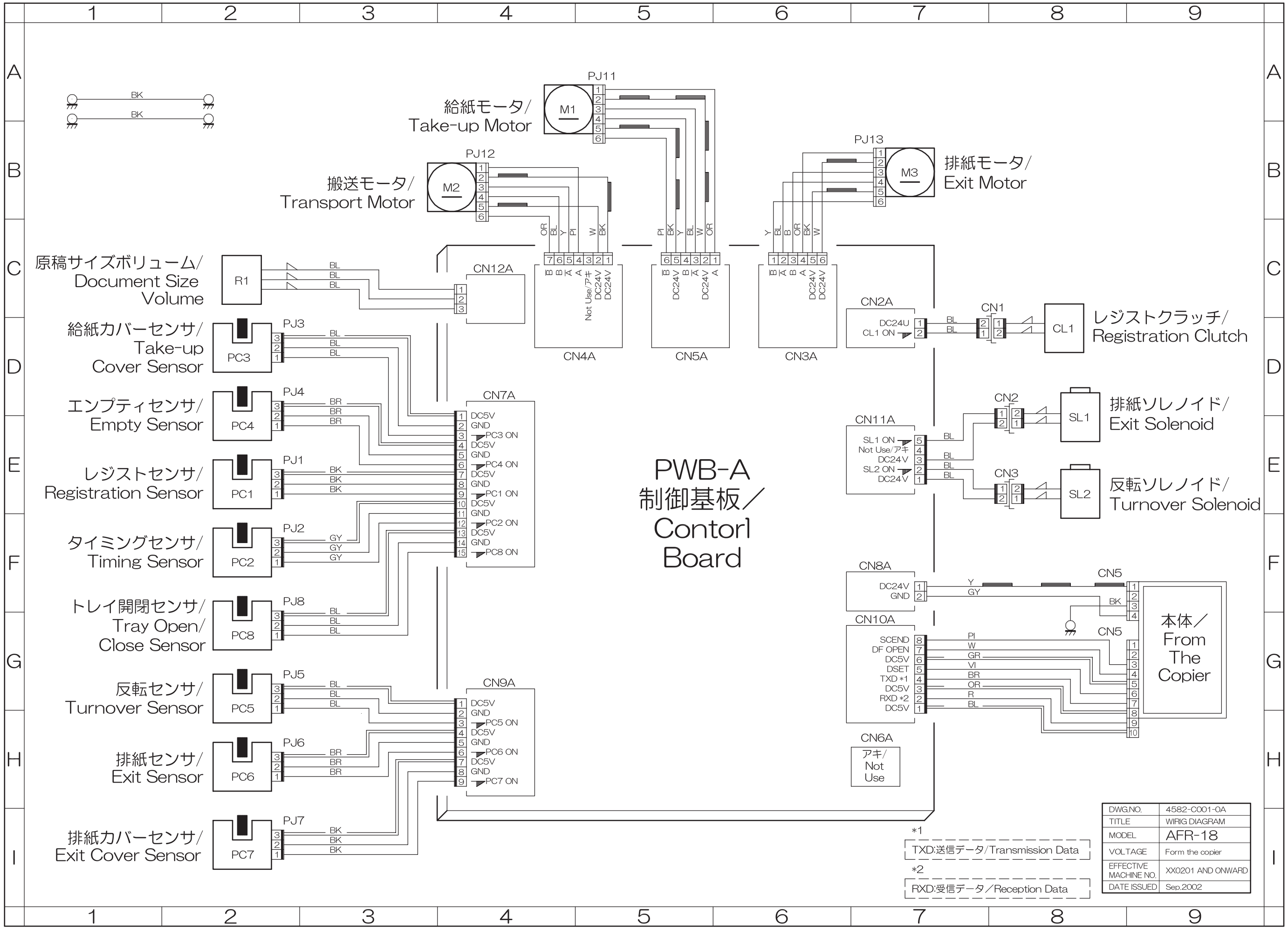
PWB-A
制御基板／
Contorl
Board
給紙モータ/
Take-up Motor
PJ11
M1
搬送モータ/
Transport Motor
PJ12
M2
排紙モータ/
Exit Motor
PJ13
M3
原稿サイズボリューム/
Document Size
Volume
R1
給紙カバーセンサ/
Take-up
Cover Sensor
PJ3
PC3
エンプティセンサ/
Empty Sensor
PJ4
PC4
レジストセンサ/
Registration Sensor
PJ1
PC1
タイミングセンサ/
Timing Sensor
PJ2
PC2
トレイ開閉センサ/
Tray Open/
Close Sensor
PJ8
PC8
反転センサ/
Turnover Sensor
PJ5
PC5
排紙センサ/
Exit Sensor
PJ6
PC6
排紙カバーセンサ/
Exit Cover Sensor
PJ7
PC7
CN12A
CN4A
CN5A
CN3A
CN7A
CN9A
CN2A
CN1
CL1
レジストクラッチ/
Registration Clutch
CN2
SL1
排紙ソレノイド/
Exit Solenoid
CN11A
CN3
SL2
反転ソレノイド/
Turnover Solenoid
CN8A
CN5
CN10A
本体／
From
The
Copier
CN6A
アキ/
Not
Use
*1
TXD:送信データ/Transmission Data
*2
RXD:受信データ／Reception Data
DWG.NO. 4582-C001-0A
TITLE WIRIG DIAGRAM
MODEL AFR-18
VOLTAGE Form the copier
EFFECTIVE MACHINE NO. XX0201 AND ONWARD
DATE ISSUED Sep.2002